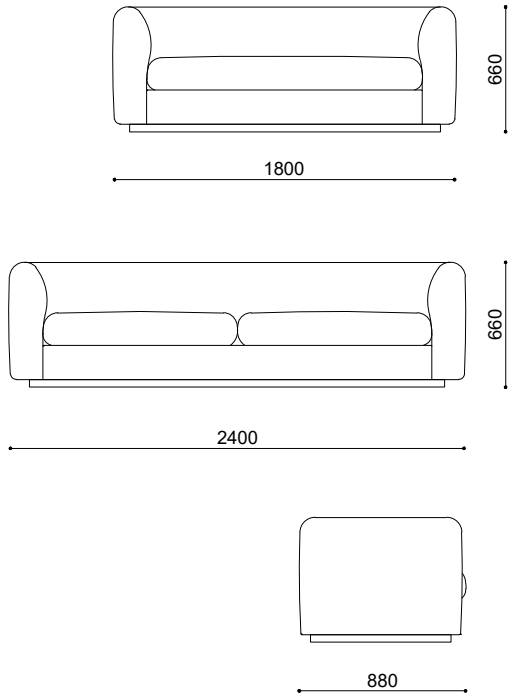
660
1800
660
2400
880