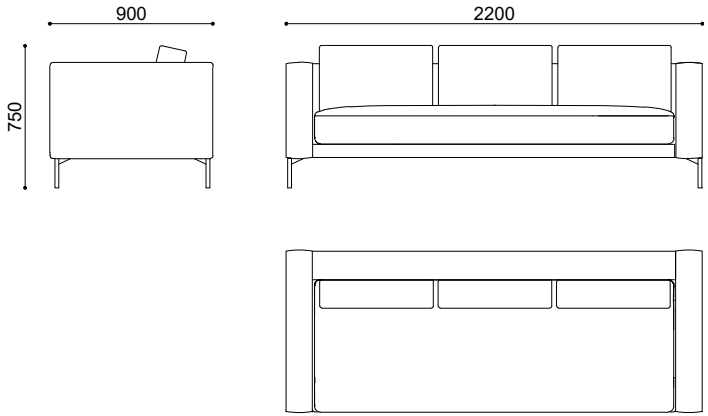
900
2200
750