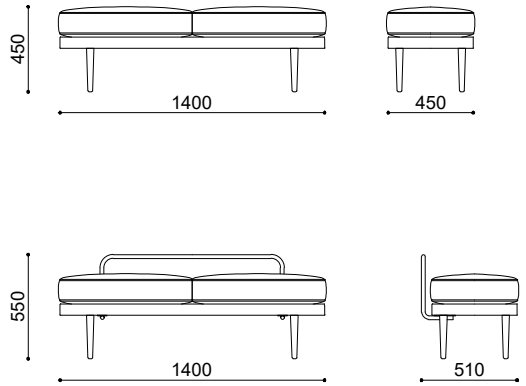
450
1400
450
550
1400
510